DRUKREG. G1/4 10BAR MAN. Ø40 BG0

Product Images

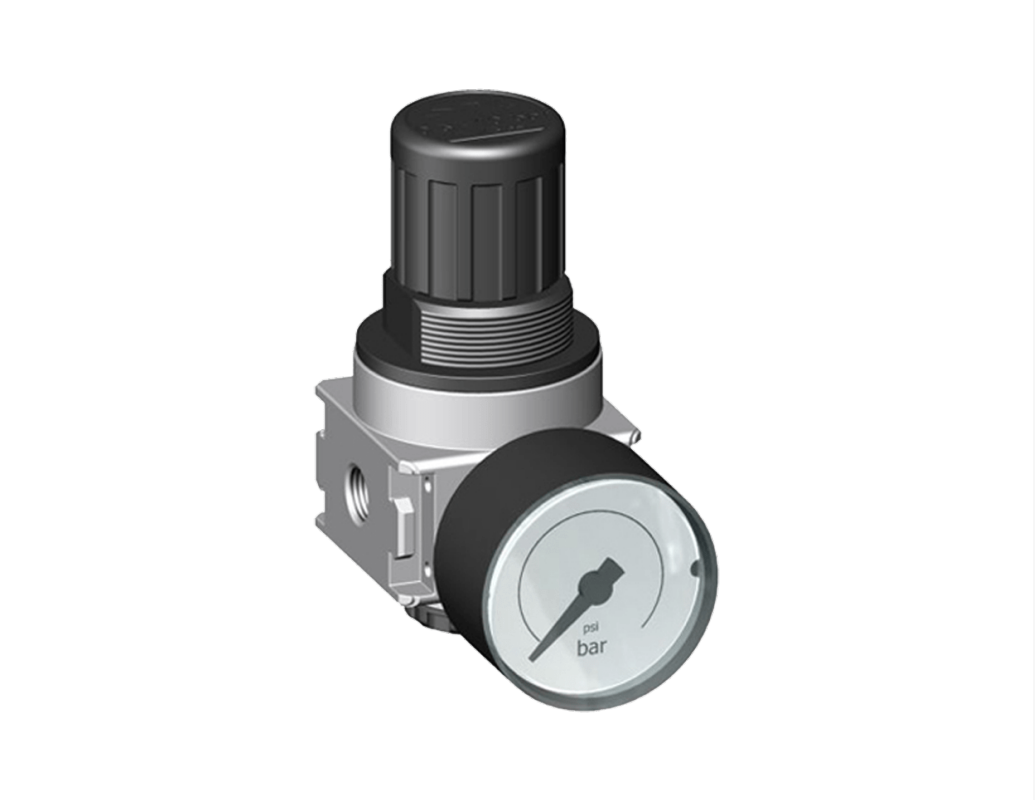

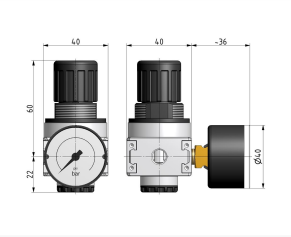

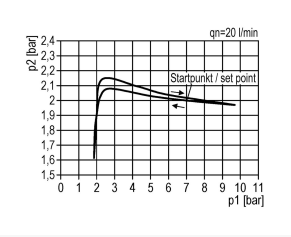

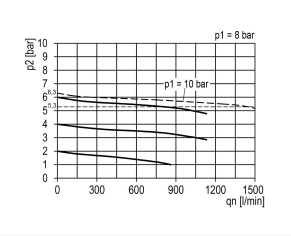

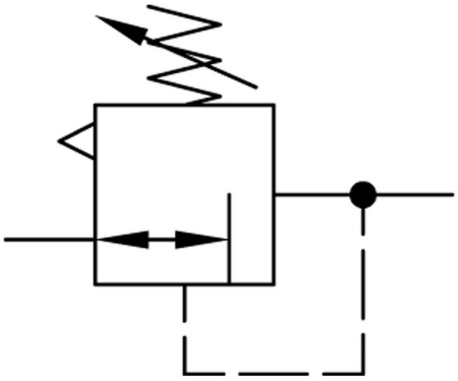

Additional Information

EAN Code	8719426446027
Artikelnummer	KN-R01/10/G
Bouwgrootte	Bouwgrootte 0
FRL functie	Reduceer
Aansluiting manometer	Nee
FRL specificatie	Drukregelaar
Maximaal regelbereik (bar)	16
Minimaal Regelbereik (bar)	1
Vlotter	Nee
Geschikt voor bouwgrootte (multi-fix)	1/4" bouwgrootte 0
Merk	Knocks
Aansluitmaat	1/4" BSPP
Max. druk	16 bar
Regelbare druk	10 bar