3/2 AFSLUITER G1/4 10BAR 230VAC BG1

Product Images

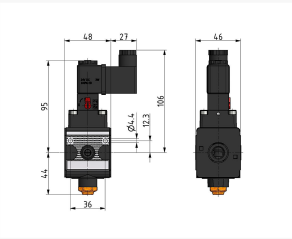

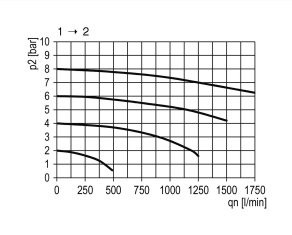

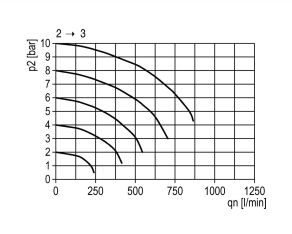

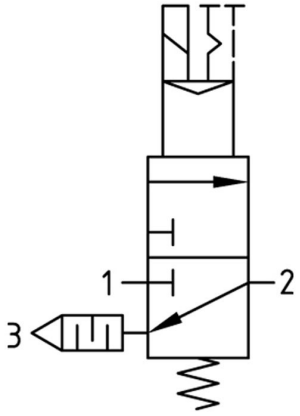
1
2
3

Additional Information

EAN Code	8719426490020
Artikelnummer	KN-S11/230AC
Maximaal regelbereik (bar)	16
Minimaal Regelbereik (bar)	1
Merk	Knocks
Aansluitmaat	1/4" BSPP
Bouwgrootte	BG1
Type product	Afsluiter