# HANDB. RVS316L CC 5/3VENT MONST 1/4

## Product Images

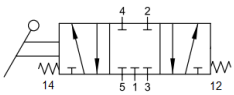

# Opbouw artikelnummer

| Serie | S | Reactivatie | Uitgangen | Functie | Dimensie |
|---|---|---|---|---|---|
| X1V | L = hendel | 0 = monostabiel | 3 = 3/2 | NC = normally closed | 03 = 1/4" |
| | | 1 = bistabiel | 5 = 5/2 | 00 = niet aanwezig | |
| | | 2 = tristabiel | 7 = 5/3 | PC = midden onder druk | |

# Afmetingen

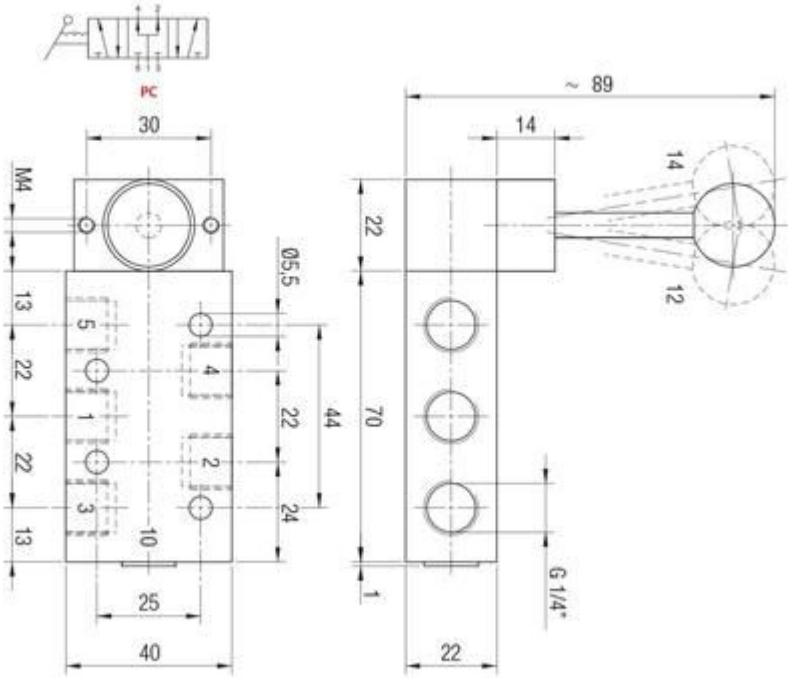

## Additional Information

| | |
|---|---|
| EAN Code | 8719426508725 |
| Artikelnummer | X1VL07CC03 |
| Merk | Aignep |
| Draadmaat 1 | 1/4" BSPP |
| Materiaal huis | RVS 1.4404 (RVS316L) |
| Ventiel specificatie | Midden gesloten |
| Model | 5/3 monostabiel |
| Aansluitmaat | 1/4" BSPP |
| Functie | 5/3 center closed (CC) |